ISOPAN
INSULATING DESIGN

Isocop Farm Coat

Panneau pour toiture, caractérisé par une tôle interne prépeinte particulière extrêmement résistante aux agents agressifs présents dans des environnements agricoles et zootechniques.

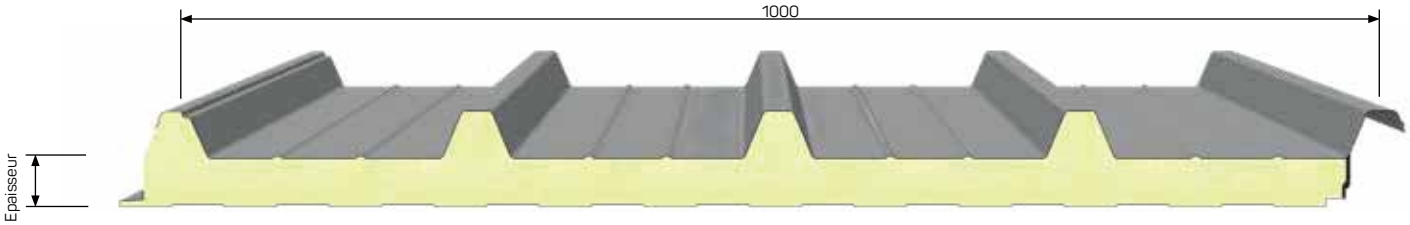

UTILISATION

Isocop Farm Coat est un panneau autoportant à double peau avec âme isolante en polyuréthane et joint à emboîtement mâle/femelle. Sur les grands pans de toit longitudinaux, on peut prévoir l'emboîtement par superposition des panneaux. Le panneau est constitué de 5 nervures qui permettent l'augmentation de la résistance statique. La face interne est caractérisée par une tôle interne prépeinte particulière résistante aux agents agressifs présents dans des environnements zootechniques.

CARACTERISTIQUES

- Parement interne: acier galvanisé prépeinte résistante aux agents agressifs
- Ame isolante: polyuréthane
- Parement externe: acier galvanisé prélaqué (EN 10346)

AVANTAGES

- Capacité portante moyenne / élevée
- Lavable
- Résistant aux agents agressifs
- Résistant aux moisissures.

INSTRUCTIONS D'UTILISATION: En ce qui concerne l'utilisation des panneaux et les limitations correspondantes, veuillez consulter le Manuel Technique disponible sur le website ainsi que « Recommandations pour le montage des tôles nervurées et des panneaux sandwiches isolants à parements métalliques » définies par ISOPAN.

Isocop Farm Coat

→ Legende pag. 16

SURCHARGE PORTEE

CHARGE UNIFORMEMENT DISTRIBUEE	TOLE EN ACIER 0,4 / 0,4 mm - Support 120 mm								TOLE EN ACIER 0,5 / 0,5 mm - Support 120 mm							
	EPAISSEUR NOMINALE DU PANNEAU mm								EPAISSEUR NOMINALE DU PANNEAU mm							
	30	40	50	60	80	100	120	150	30	40	50	60	80	100	120	150
kg/m²	PORTEE MAX cm								PORTEE MAX cm							
80	270	290	310	340	390	440	470	500	320	350	390	420	500	570	630	730
100	250	260	280	300	350	390	440	480	295	320	360	390	450	510	580	670
120	230	245	260	280	320	360	400	460	270	300	330	360	420	480	540	620
140	210	230	255	260	290	330	370	420	235	280	315	340	390	450	500	580
160	200	220	230	255	285	310	340	390	210	260	300	320	370	420	480	550
180	185	215	220	230	270	290	320	370	185	235	280	300	355	400	450	520
200	160	200	210	220	260	270	300	340	170	210	250	290	330	380	430	500
220	140	190	200	210	230	260	280	320	150	190	230	270	320	360	410	470
250	115	170	190	200	220	240	260	300	130	170	205	240	300	340	385	445

CARICO UNIFORM. DISTRIBUITO	TOLE EN ALUMINIUM 0,6 / 0,6 mm - Support 120 mm							
	EPAISSEUR NOMINALE DU PANNEAU mm							
	30	40	50	60	80	100	120	150
kg/m²	PORTEE MAX cm							
80	255	290	325	370	435	505	565	605
100	225	255	290	315	385	455	510	590
120	205	230	255	285	340	400	460	540
140	190	210	230	255	315	370	420	495
160	170	190	215	230	285	335	385	455
180	155	170	200	215	265	310	360	420
200	145	160	180	200	240	285	335	395
220	130	155	170	190	225	255	310	355
250	110	145	155	165	200	230	275	335

Calcul pour dimensionnement statique réalisé selon les indications contenues dans l'annexe E de la norme UNI EN 14509. Limite de flèche 1/200 ℓ. Les valeurs ne prennent pas en compte les effets de la charge thermique.

POIDS DES PANNEAUX (TOLE EN ACIER)

EPAISSEUR TOLE mm		EPAISSEUR NOMINALE DU PANNEAU mm							
		30	40	50	60	80	100	120	150
0,5 / 0,5	kg/m²	9,9	10,3	10,7	11,2	11,9	12,7	13,5	14,7
0,6 / 0,6	kg/m²	11,7	12,1	12,5	12,9	13,7	14,5	15,3	16,5

TOLERANCES DIMENSIONNELLES (selon la norme EN 14509)

ECARTS mm		
Longueur	L ≤ 3 m L > 3 m	± 5 mm ± 10 mm
Largeur utile	± 2 mm	
Epaisseur	D ≤ 100 mm D > 100 mm	± 2 mm ± 2 %
Défaut d'équerrage	6 mm	
Désalignement des parements métalliques intérieurs	± 3 mm	
Accouplement des tôles inférieures	F = 0 + 3 mm	

L = Longueur utile, D = épaisseur, F = accouplement des supports

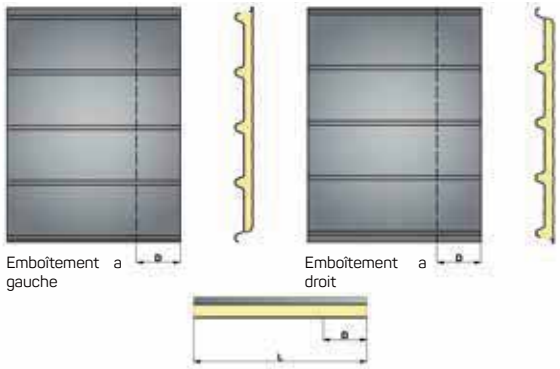

ISOLATION THERMIQUE

Selon la norme EN 14509 Annexe 10

U	EPAISSEUR NOMINALE DU PANNEAU mm							
	30	40	50	60	80	100	120	150
W/m² K	0,71	0,54	0,44	0,37	0,28	0,22	0,19	0,15
kcal/m² h °C	0,61	0,47	0,38	0,32	0,24	0,19	0,16	0,13

Selon la méthode de calcul EN ISO 6946

K	EPAISSEUR NOMINALE DU PANNEAU mm							
	30	40	50	60	80	100	120	150
W/m² K	0,55	0,44	0,36	0,31	0,25	0,20	0,17	0,15
kcal/m² h °C	0,48	0,38	0,32	0,27	0,22	0,17	0,15	0,13

ISOPAN
INSULATING DESIGN

Isocop Topclass

Panneau pour toiture, caractérisé par une tôle interne galvanisée particulière avec parement en PVC, étudié pour résister aux agents agressifs présents dans des environnements agricoles et zootechniques.

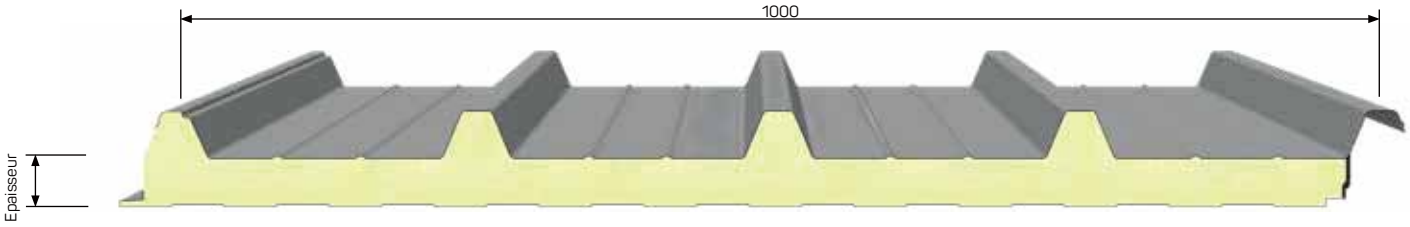

UTILISATION

Isocop Topclass est un panneau autoportant à double peau avec âme isolante en polyuréthane et joint à emboîtement mâle/femelle. Sur les grands pans de toit longitudinaux, on peut prévoir l'emboîtement par superposition des panneaux. Le panneau est constitué de 5 nervures qui permettent l'augmentation de la résistance statique. La face interne est caractérisée par une tôle interne galvanisée particulière avec parement en PVC, résistante aux agents agressifs présents dans des environnements zootechniques.

CARACTERISTIQUES

- Parement interne: acier galvanisé plastifie
- Ame isolante: polyuréthane
- Parement externe: acier galvanisé prélaqué (EN 10346)

AVANTAGES

- Résistant à la corrosion dans des environnements particulièrement agressifs
- Capacité portante moyenne / élevée
- Hygiénique
- Lavable

INSTRUCTIONS D'UTILISATION: En ce qui concerne l'utilisation des panneaux et les limitations correspondantes, veuillez consulter le Manuel Technique disponible sur le website ainsi que « Recommandations pour le montage des tôles nervurées et des panneaux sandwiches isolants à parements métalliques » définies par ISOPAN.

→ Legende pag. 16

SURCHARGE PORTEE

CHARGE UNIFORMEMENT DISTRIBUEE	TOLE EN ACIER 0,4 / 0,4 mm - Support 120 mm								TOLE EN ACIER 0,5 / 0,5 mm - Support 120 mm							
	EPAISSEUR NOMINALE DU PANNEAU mm								EPAISSEUR NOMINALE DU PANNEAU mm							
	30	40	50	60	80	100	120	150	30	40	50	60	80	100	120	150
kg/m²	PORTEE MAX cm								PORTEE MAX cm							
80	270	290	310	340	390	440	470	500	320	350	390	420	500	570	630	730
100	250	260	280	300	350	390	440	480	295	320	360	390	450	510	580	670
120	230	245	260	280	320	360	400	460	270	300	330	360	420	480	540	620
140	210	230	255	260	290	330	370	420	235	280	315	340	390	450	500	580
160	200	220	230	255	285	310	340	390	210	260	300	320	370	420	480	550
180	185	215	220	230	270	290	320	370	185	235	280	300	355	400	450	520
200	160	200	210	220	260	270	300	340	170	210	250	290	330	380	430	500
220	140	190	200	210	230	260	280	320	150	190	230	270	320	360	410	470
250	115	170	190	200	220	240	260	300	130	170	205	240	300	340	385	445

CARICO UNIFORM. DISTRIBUITO	TOLE EN ALUMINIUM 0,6 / 0,6 mm - Support 120 mm							
	EPAISSEUR NOMINALE DU PANNEAU mm							
	30	40	50	60	80	100	120	150
kg/m²	PORTEE MAX cm							
80	255	290	325	370	435	505	565	605
100	225	255	290	315	385	455	510	590
120	205	230	255	285	340	400	460	540
140	190	210	230	255	315	370	420	495
160	170	190	215	230	285	335	385	455
180	155	170	200	215	265	310	360	420
200	145	160	180	200	240	285	335	395
220	130	155	170	190	225	255	310	355
250	110	145	155	165	200	230	275	335

Calcul pour dimensionnement statique réalisé selon les indications contenues dans l'annexe E de la norme UNI EN 14509. Limite de flèche 1/200 ℓ. Les valeurs ne prennent pas en compte les effets de la charge thermique.

POIDS DES PANNEAUX (TOLE EN ACIER)

EPAISSEUR TOLE mm		EPAISSEUR NOMINALE DU PANNEAU mm							
		30	40	50	60	80	100	120	150
0,5 / 0,5	kg/m²	9,9	10,3	10,7	11,2	11,9	12,7	13,5	14,7
0,6 / 0,6	kg/m²	11,7	12,1	12,5	12,9	13,7	14,5	15,3	16,5

TOLERANCES DIMENSIONNELLES (selon la norme EN 14509)

ECARTS mm		
Longueur	L ≤ 3 m L > 3 m	± 5 mm ± 10 mm
Largeur utile	± 2 mm	
Epaisseur	D ≤ 100 mm D > 100 mm	± 2 mm ± 2 %
Défaut d'équerrage	6 mm	
Désalignement des parements métalliques intérieurs	± 3 mm	
Accouplement des tôles inférieures	F = 0 + 3 mm	

L = Longueur utile, D = épaisseur, F = accouplement des supports

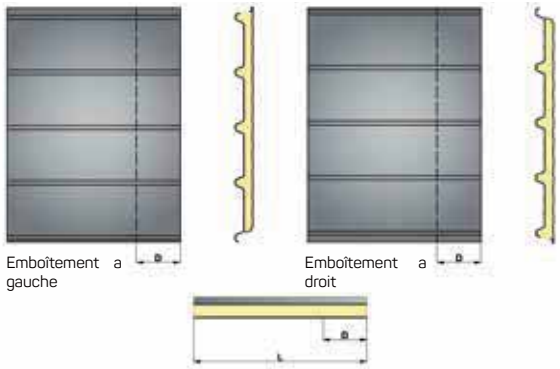

ISOLATION THERMIQUE

Selon la norme EN 14509 Annexe 10

U	EPAISSEUR NOMINALE DU PANNEAU mm							
	30	40	50	60	80	100	120	150
W/m² K	0,71	0,54	0,44	0,37	0,28	0,22	0,19	0,15
kcal/m² h °C	0,61	0,47	0,38	0,32	0,24	0,19	0,16	0,13

Selon la méthode de calcul EN ISO 6946

K	EPAISSEUR NOMINALE DU PANNEAU mm							
	30	40	50	60	80	100	120	150
W/m² K	0,55	0,44	0,36	0,31	0,25	0,20	0,17	0,15
kcal/m² h °C	0,48	0,38	0,32	0,27	0,22	0,17	0,15	0,13